Download Center

Alphacool NexXxoS HPE-45 Full Copper 280mm Radiator

Alphacool Artikelnummer: 14441



Kurzinformation

Seit mehr als einer Dekade dominiert Alphacool mit der NexXxoS Full Copper Radiatorserie den Markt. Das umfangreiche Portfolio an Radiatorvarianten ist weltweit einzigartig. Genau wie unser Herstellungsverfahren, welches uns ermöglicht alle wasserführenden Teile und die Kühlfinnen aus reinem Kupfer zu fertigen. Damit erreicht die NexXxoS Serie den höchsten Wärmeleitwert aller Radiatoren am Markt. Mit ihrer unvergleichbaren Performance können die Radiatoren selbst extrem hohe Abwärme spielend abführen und sind aus vielen Bereichen der Kühlindustrie nicht mehr wegzudenken.

- 1,2x erhöhter Wasserdurchsatz im Vergleich zum NexXxos-Standard
- 20% effizientere Wärmeübertragung im Vergleich zum NexXxos-Standard
- 100% der inneren Struktur besteht aus Kupfer

Wir übernehmen keine Verantwortung für eventuelle Tippfehler. Alphacool International GmbH, Marienberger Strasse 1, 38122 Braunschweig Tel: (+49)0531 288 740 Supportmail: info@alphacool.com

Lieferumfang

1x Alphacool NexXxoS HPE-45 Full Copper 280mm Radiator, schwarz
8x M3x5 Gehäuseschrauben
8x M3x30 Lüfterschrauben
1x Sechskantschlüssel
1x Pug Tool

Technische Daten Radiator

L x B x H	314,5 x 144 x 45mm (+/- 3%)
Material Kühlfinnen, Vorkammern & Kühlkanäle	Kupfer
Material Gewinde	Messing
Material Außengehäuse	rostfreier Stahl
Anschlüsse	4x G1/4" IN/OUT & 1x Fill-/Drainport G1/4" (max. 5mm Gewindelänge)
Mögliche Lüftergröße	140mm
Mögliche Lüfterbelegung	2x einseitig / 4x beidseitig
Gewindegröße Lüftermontage	M3
Druck getestet	0,8 Bar
Maximale Arbeitstemperatur	60°C
Finnenabstand	16 FPI
Gewicht	1131g
Farbe	schwarz

Download Links

Produktbilder	14441_Alphacool_NexXxoS_HPE-45_Full_Copper_280mm_Radiator_pics.zip

Verpackungsmaß pro Einheit

L x B x H	390 x 156 x 60 mm
Gesamtgewicht	1375 g

Sonstige Daten

Zertifikate	CE, FC, ROHS
EAN	4250197144414
Zoll Nummer	84195080900

Artikeltext

Seit mehr als einer Dekade dominiert Alphacool mit der NexXxoS Full Copper Radiatorserie den Markt. Das umfangreiche Portfolio an Radiatorvarianten ist weltweit einzigartig. Genau wie unser Herstellungsverfahren, welches uns ermöglicht alle wasserführenden Teile und die Kühlfinnen aus reinem Kupfer zu fertigen. Damit erreicht die NexXxoS Serie den höchsten Wärmeleitwert aller Radiatoren am Markt. Mit ihrer unvergleichbaren Performance können die Radiatoren selbst extrem hohe Abwärme spielend abführen und sind aus vielen Bereichen der Kühlindustrie nicht mehr wegzudenken.

Der nächste Evolutionsschritt: NexXxoS HPE Full Copper Radiator!

Der NexXxos Full Copper HPE Radiator verwendet die gleichen Materialien wie die bisherigen NexXxos Modelle, geht aber technisch einen Schritt weiter. Durch den verdichteten inneren Aufbau, konnte die Anzahl an Wasserkanälen und Kupferlamellen erhöht werden. Damit ist ein größeres Wasservolumen im direkten Kontakt mit den Kühlfinnen und die Wärmeübertragung wird enorm verbessert. Durch die höhere Anzahl der Finnenreihen und deren Verkürzung wird zudem die Kühlfläche wesentlich effizienter ausgenutzt. Vergleichstests* mit dem herkömmlichen NexXxos Radiator haben ergeben, dass bei Verwendung des HPE Radiators eine Leistungssteigerung von 4,5K möglich ist. Bei höherer Umgebungstemperatur und höherer Drehzahl der Lüfter steigt der Leistungsabstand zu den normalen NexXxoS Radiatoren sogar progressiv an und erreicht eine mögliche Leistungssteigerung von bis zu 6K.

(* Testaufbau: NexXxos ST30 360mm Radiator vs. NexXxos HPE-30 360mm Radiator mit Eisbaer Kühler und 3x 120mm Rise Aurora Lüfter und auf Asus Prime x299 Mainboard mit Intel i9 10900x CPU mit 350W Abwärme)

Anschlussmöglichkeiten & Montage

Der NexXxoS HPE Radiator verfügt im Bereich der Vorkammern über jeweils zwei IN oder OUT Anschlüsse mit G1/4" Gewinde. Auf der gegenüberliegenden Seite befindet sich ein Fill- oder Entlüftungsport, der zum Befüllen und Entleeren des Wasserkreislaufs genutzt werden kann. Dem Radiator liegen sämtliche Schrauben für die Montage im Gehäuse sowie für die Montage der Lüfter bei. Zusätzliche Schrauben werden in der Regel nicht benötigt.

Sicherheit geht vor

Der NexXxoS HPE Radiator verfügt über eine spezielle Schutzvorrichtung die verhindert, dass Lüfter- oder Montageschrauben zu tief eingedreht werden können. Unter allen Montagebohrungen wurden dafür Schutzplatten platziert, um ein zu tiefes Eindrehen der Schrauben zu verhindern. Dadurch werden die darunterliegenden Kühlfinnen und Wasserkanäle vor Beschädigung geschützt.

Patentierte Verschlussschrauben

Alle NexXxoS HPE Radiatoren verwenden die patentierten Verschlussschrauben von Alphacool. Herausstehende Verschlussschrauben sorgen häufig dafür, dass der Radiator nicht bündig angelegt werden kann. Alphacool's Screw Plugs sind vollständig im Radiator versenkt, schließen bündig mit dessen Oberfläche ab und ermöglichen eine problemlose Montage im Gehäuse.

Wir übernehmen keine Verantwortung für eventuelle Tippfehler. Alphacool International GmbH, Marienberger Strasse 1, 38122 Braunschweig Tel: (+49)0531 288 740 Supportmail: info@alphacool.com

Zeichnung

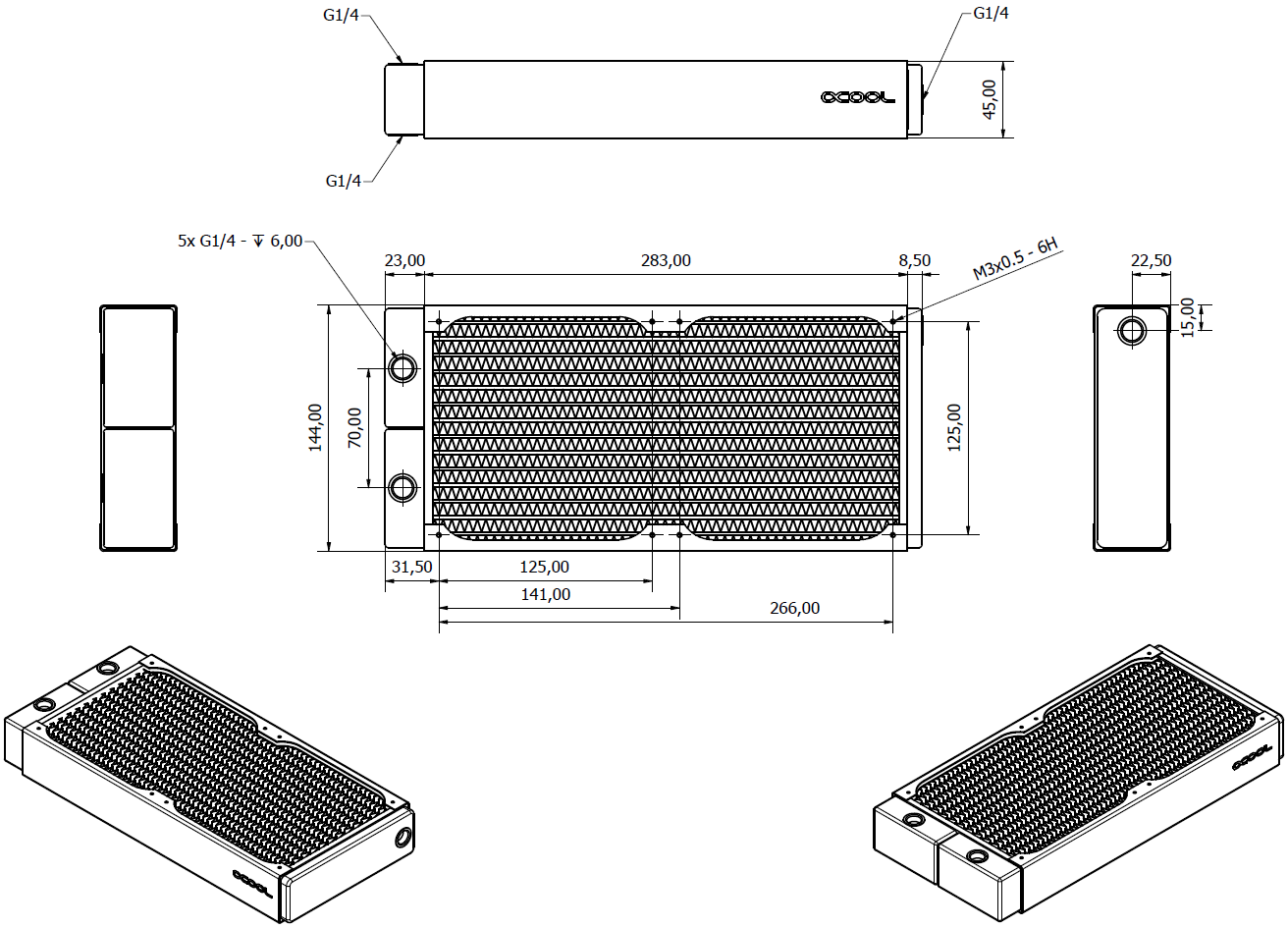

Wir übernehmen keine Verantwortung für eventuelle Tippfehler. Alphacool International GmbH, Marienberger Strasse 1, 38122 Braunschweig Tel: (+49)0531 288 740 Supportmail: info@alphacool.com